UCAN TORPEDO^{MD} BOULON

© 10/2019 UCAN Fastening Products

DESCRIPTION

LE BOULON UCAN TORPEDO^{MD} est une excellente solution d'ancrage pour utilitaire moyen et applications temporaires. TORPEDO^{MD} est disponible en acier au carbone galvanisé mécaniquement et acier inoxydable 316. Pour cette raison, TORPEDO^{MD} convient à une grande variété d'applications. Apparié à une mèche répondant aux tolérances stan- dards UCAN ANSI, cette fixation présente avec constance des valeurs de charge élevées. Les fixations UCAN TORPEDO^{MD} s'installent rapidement et ne présentent qu'une tête hexagonale de finition à la surface de l'espace de travail.

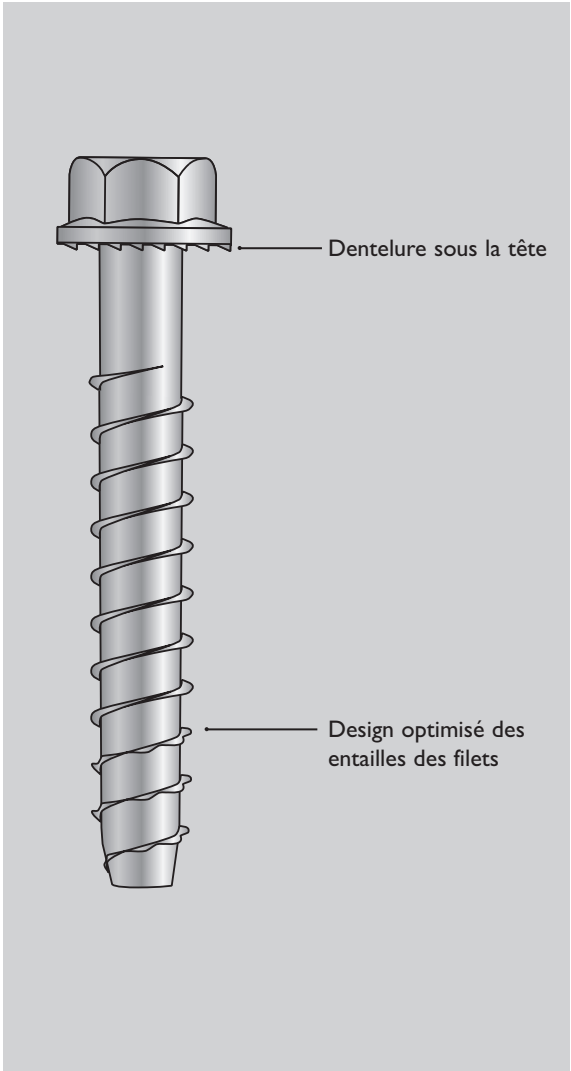

CARACTÉRISTIQUES

- Disponible en acier au carbone galvanisé mécaniquement et en acier inoxydable 316
- UTB inoxydable grade 316 pour les applications à haute résistance à la corrosion. Aussi pour ancrage extérieur dans des conditions environnementales normales
- Utilisation avec des forets de perçage conformes UCAN ANSI standard
- Installation rapide et exigences à distance au bord réduite
- Fixation en un morceau avec rondelle hexagonale à son bout.
- Configuration de filetage unique facilite l'installation.
- L'ancrage peut être installé avec une clé à douille manuelle ou à chocs.
- Dentelures sous tête
- Peut s'enlever - convient parfaitement aux applications d'ancrage temporaires.
- Réutulisable - La réutilisation de l'encrage réduit son pouvoir de retenue; le nombre de réutilisations dépend du diamètre de l'ancrage et de la résistance à la compression du béton.
- La taille de l'ancrage est estampillée sur la tête pour en faciliter l'identification et améliorer le contrôle de qualité une fois l'ancrage installé.

RESTRICTIONS

Non recommandé pour le béton non séché (moins de 7 jours)

SPÉCIFICATIONS DU MATÉRIAU

Propriétés	Acier au carbone	Acier inoxydable - bilame
Corps de l'ancrage	Acier au carbone traité à chaud	Corps en acier inoxydable 316 avec pointe en acier au carbone
Modèle de la tête	Tête hexagonale à embase avec entailles de blocage	
Protection contre la corrosion	Galvanisé mécaniquement selon la norme ASTM B-695, Classe 65, Type 1	Acier inoxydable 316, passivé, zingué jaune sur la pointe de coupe

© 10/2019 UCAN Fastening Products

UCAN TORPEDO[MD] BOULON

DONNÉES D'INSTALLATION

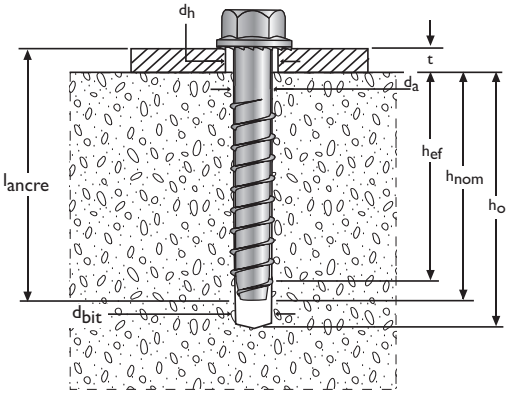

Précisions sur l'installation

Caractéristique	Symbole	Unité	Diamètre nominal de l'ancrage				
Diamètre de l'ancrage	d_a	pouce	1/4	3/8	1/2	5/8	3/4
Diamètre de la mèche	d_{bit}	pouce	1/4	3/8	1/2	5/8	3/4
Diamètre du trou de dégagement	d_h	pouce	3/8	1/2	5/8	3/4	7/8
Coupled'installation	T_{inst}	pieds étangs	8	25	55	85	150
Encastrement nominal	h_{nom}	pouce	1-3/4	2 3-3/4	2 3-3/4	2 3-3/4	3-3/4 4-1/2
Encastrement effectif	h_{ef}	pouce	1-1/2	1-3/4 3-1/2	1-3/4 3-1/2	1-3/4 3-1/2	3-1/2 4-1/4
Profondeur minimale du trou	h_o	pouce	2	2-1/2 4-1/4	2-1/2 4-1/4	2-1/2 4-1/4	4-1/4 5
Longueur porteuse de l'ancrage en cisaillement	-	pouce	2	3-1/2 5-1/2	3-1/2 5-1/2	3-1/2 5-1/2	5-1/2 6-3/4
Distance minimale du rebord	-	pouce	-	-	1-3/4	-	-
Espacement critique d'ancrage	-	pouce	3	4-1/2	6	7-1/2	9
Espacement d'ancrage minimal	-	pouce	1	1-1/2	2	2-1/2	3
Hauteur de la tête	-	pouce	1/4	3/8	31/64	19/32	45/64
Diamètre extérieur de la rondelle	-	pouce	1/2	3/4	1	1-5/32	1-3/8
Taille de la douille	-	pouce	7/16	9/16	3/4	15/16	1-1/8

DIRECTIVES D'INSTALLATION

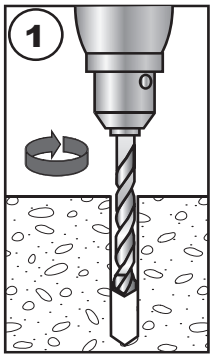

Percer un trou de diameter et de profondeur adéquats.

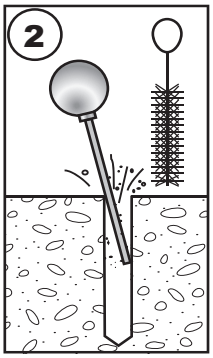

Enlever la poussière dans le trou.

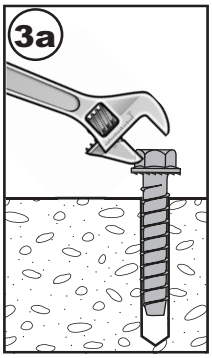

Placer l'ancrage dans le trou.

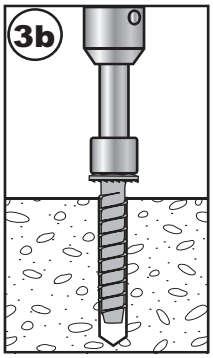

Appliquer un couple pour fixer l'ancrage.

© 10/2019 UCAN Fastening Products

DONNÉES DE CONCEPTION

Données de charge permissible et ultime

Diamètre de l'ancrage	Diamètre de la mèche	Encastrement nominal		Données de charge permissible				Données de charge ultime			
				3000 psi Béton		6000 psi Béton		3000 psi Béton		6000 psi Béton	
pouce	pouce	pouce	Unité	En tension	Cisaillement	En tension	Cisaillement	En tension	Cisaillement	En tension	Cisaillement
1/4	1/4	1-1/2	lbs	181	430	256	670	725	1719	1025	2680
			kN	0.81	1.91	1.14	2.98	3.22	7.65	4.56	11.92
1/4	1/4	2-1/2	lbs	610	430	863	670	2440	1719	3450	2680
			kN	2.71	1.91	3.84	2.98	10.85	7.65	15.35	11.92
3/8	3/8	2	lbs	916	892	1295	1742	3664	3567	5182	6967
			kN	4.07	3.97	5.76	7.75	16.30	15.87	23.05	30.99
3/8	3/8	3-1/2	lbs	2080	2050	2941	3007	8319	8199	11764	12030
			kN	9.25	9.12	13.08	13.38	37.00	36.47	52.33	53.51
1/2	1/2	2	lbs	853	1088	1206	1686	3411	4350	4824	6744
			kN	3.79	4.84	5.37	7.50	15.17	19.35	21.46	30
1/2	1/2	3-1/2	lbs	2190	2235	3097	3068	8759	8938	12387	12272
			kN	9.74	9.94	13.78	13.65	38.96	39.76	55.1	54.59
5/8	5/8	2	lbs	864	1164	1221	1643	3454	4657	4885	6573
			kN	3.84	5.18	5.43	7.31	15.37	20.72	21.73	29.24
5/8	5/8	3-1/2	lbs	2324	2389	3287	3168	9296	9557	13147	12670
			kN	10.34	10.63	14.62	14.09	41.35	42.51	58.48	56.36
3/4	3/4	2-1/2	lbs	1078	1569	1525	2254	4313	6276	6099	9015
			kN	4.80	6.98	6.78	10.03	19.18	27.92	27.13	40.1
3/4	3/4	4	lbs	2632	3167	3723	4729	10530	12667	14891	18918
			kN	11.71	14.09	16.56	21.04	46.84	56.35	66.24	84.15

Note : Les données présentées dans ce tableau reflètent les résultats des essais en laboratoire indépendant pour des espacements d'an crage et des distances d'arêtes critiques.

© 10/2019 UCAN Fastening Products

UCAN TORPEDO^MD BOULON

INFORMATION POUR COMMANDER DES PRODUITS

Numéro de pièce	Style de tête	Dimension de l'ancrage	Diamètre de foret	Taille de la douille	Encastrement minimum	Qté par paquet	Qté par caisse
UTB 14214	Hexagonale	1/4 x 2-1/4	1/4	7/16	1-1/4	100	800
UTB 143	Hexagonale	1/4 x 3	1/4	7/16	2-1/4	100	800
UTB 38134	Hexagonale	3/8 x 1-3/4	3/8	9/16	3/4	50	400
UTB 38212	Hexagonale	3/8 x 2-1/2	3/8	9/16	1-1/2	50	400
UTB 383	Hexagonale	3/8 x 3	3/8	9/16	2	50	400
UTB 384	Hexagonale	3/8 x 4	3/8	9/16	3-1/2	50	400
UTB 385	Hexagonale	3/8 x 5	3/8	9/16	3-1/2	25	75
UTB 123	Hexagonale	1/2 x 3	1/2	3/4	2	50	150
UTB 12212	Hexagonale	1/2 x 2-1/2	1/2	3/4	2	50	400
UTB 124	Hexagonale	1/2 x 4	1/2	3/4	3-1/2	40	120
UTB 125	Hexagonale	1/2 x 5	1/2	3/4	3-1/2	30	90
UTB 583	Hexagonale	5/8 x 3	5/8	15/16	2	25	75
UTB 584	Hexagonale	5/8 x 4	5/8	15/16	3-1/2	25	75
UTB 585	Hexagonale	5/8 x 5	5/8	15/16	3-1/2	20	60
UTB 586	Hexagonale	5/8 x 6	5/8	15/16	3-1/2	20	60
UTB 344	Hexagonale	3/4 x 4	3/4	1-1/8	2	15	45
UTB 345	Hexagonale	3/4 x 5	3/4	1-1/8	3-1/2	15	45
UTB 346	Hexagonale	3/4 x 6	3/4	1-1/8	3-1/2	15	45
UTB 347	Hexagonale	3/4 x 7	3/4	1-1/8	3-1/2	15	45

FACTEURS D'AJUSTEMENT DE CHARGE (CALCUL AUX CONTRAINTES ADMISSIBLES)

Espaced'ancrage

Diamètre	Espacement critique		Espacement minimal		Facteur de réduction	
	En tension	En cisaillement	En tension	En cisaillement	En tension	En cisaillement
1/4	3"	3"	1"	1"	0.5	0.7
3/8	4-1/2"	4-1/2"	1-1/2"	1-1/2"		
1/2	6"	6"	2"	2"		
5/8	7-1/2"	7-1/2"	2-1/2"	2-1/2"		
3/4	9"	9"	3"	3"		

Facteur de réduction

Diamètre	Distance du rebord critique		Distance minimale du rebord		Facteur de réduction	
	En tension	En cisaillement	En tension	En cisaillement	En tension	En cisaillement
1/4	$1.5 \times h_{ef}$		$0.8 \times h_{ef}$	1-3/4"	0.75	0.25
3/8						
1/2						
5/8						
3/4						

Note : Le facteur de réduction pour les distances critiques est égal à 1.0 pour les arêtes et les distances d'espacement se situant entre les distances critiques et minimales, l'utilisation de l'interpolation linéaire des facteurs de réduction est cumulative.